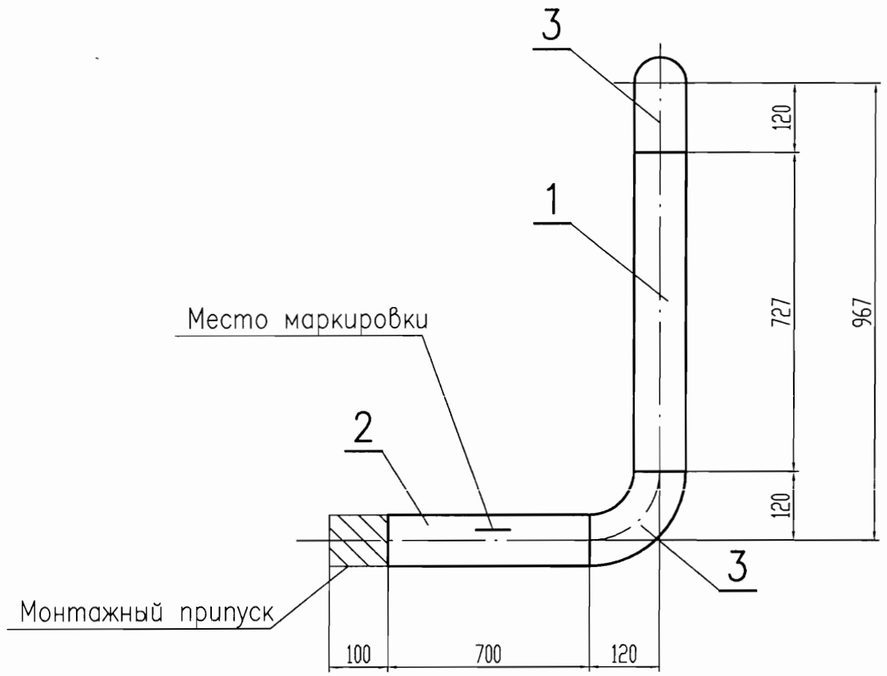

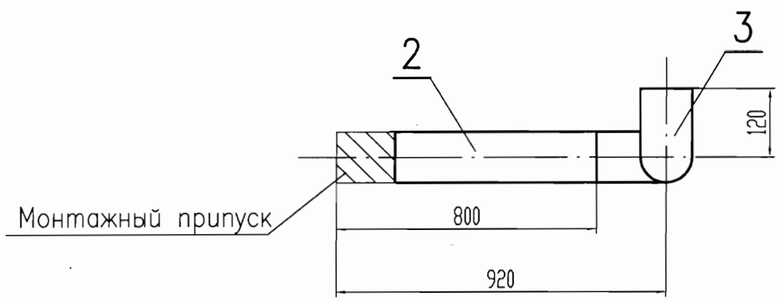

Спецификация

Поз.	Обозначение	Наименование	Кол.	Материал	Масса, кг		Примечание
					ед.	общ.	
1	ТУ 14-3-190-2004	Труба Г 89х3,5, L=727	1	20 ГОСТ 1050-88	5,37	5,37	
2	ТУ 14-3-190-2004	Труба Г 89х3,5, L=800	1	20 ГОСТ 1050-88	5,9	5,9	
3	ОСТ 34 10.699-97	Отвод 90° 89х3,5	2	20 ТУ 14-3-190-2004	1,4	2,8	
	ГОСТ 2246-70	Наплавленный металл		Св-08Г2С		0,17	

Итого: 14,24 кг

1. Блок в составе трубопровода спроектирован в соответствии с ПБ 03-585-03. Категория трубопровода по ПБ 03-585-03 - IVБв, среда - масло. Рабочие параметры: Рр=0,4 МПа, t=40°С. Давление гидроиспытания Р=0,6 МПа.
2. Изготовление и маркировка по СТО 79814898 107-2008, ТУ34-10.1202-97.
3. Сварка и оценка качества сварных соединений, методы и обьемы контроля в соответствии с ПБ 03-585-03.
4. Разделка кромок и тип сварного соединения по СТО 79814898 106-2008, тип сварного соединения 1-23.
5. Монтажно-сборочный чертеж ТМ6 л. 3...10.
6. Спецификация составлена на один комплект, изготовить 3 комплекта.

ОАО «НИАЭП»
АРХИВНЫЙ ЭКЗ.
Инв. № 40845

Инв.N подл. | 0109062.296
Подпись и дата
Взам. инв.N

						09062-26-00-ТМ6	
4	-	Зам.	258-12		28.04	Ростовская АЭС энергоблок N 3	
Изм.	Кол. уч.	Лист	N док.	Подп.	Дата		
						РДЭС. Ячейки N 1, 2, 3	Стадия: Р; Лист: 26; Листов:
Н. контр.		Ермина			27.04		
Проверил		Богомольная			23.04	Блок N33	ЗАО "Сельэнергопроект" Москва 2012
Разраб.		Кармазина			28.03		

Подпись ответственного: